ホース関連パーツ

●ラン・マックス　ストレートホースジョイント（アルミ製／ブラック）

カラー：P34 参照

特　徴

■先端部をテーパー形状にする事により、ホースがスムーズに入る構造に仕上げています。

■先端部分だけにかえりを付ける事により、ホースバンドで縛った際、抜けにくい構造になっています。

■内径は各サイズの外径に応じ、最大限まで広げる事により、高い流量を確保しています。

■ストレートジョイントに関しましては、中間部分にマークを入れる事により両側からのホース差し込み止め位置がひと目で判るようにしています。

■ CNC での加工品です。ブラックアルマイトのきれいな仕上がりになっています。

■異径

品　番	差し込み外径（φ）	全長（㎜）	本体価格（税込価格）
RJ0406	4 ⇔ 6	50	¥350（¥385）
RJ0408	4 ⇔ 8	50	¥350（¥385）
RJ0507	5 ⇔ 7	50	¥450（¥495）
RJ0509	5 ⇔ 9	50	¥450（¥495）
RJ0709	7 ⇔ 9	50	¥450（¥495）
RJ0711	7 ⇔ 11	50	¥450（¥495）
RJ0911	9 ⇔ 11	50	¥500（¥550）
RJ0913	9 ⇔ 13	50	¥500（¥550）
RJ1113	11 ⇔ 13	50	¥500（¥550）
RJ1115	11 ⇔ 15	50	¥500（¥550）
RJ1315	13 ⇔ 15	50	¥550（¥605）
RJ1317	13 ⇔ 17	50	¥550（¥605）
RJ1517	15 ⇔ 17	50	¥550（¥605）
RJ1519	15 ⇔ 19	50	¥550（¥605）
RJ1719	17 ⇔ 19	50	¥650（¥715）
RJ1721	17 ⇔ 21	50	¥650（¥715）
RJ1921	19 ⇔ 21	50	¥650（¥715）
RJ1923	19 ⇔ 23	50	¥650（¥715）
RJ2123	21 ⇔ 23	50	¥650（¥715）
RJ2325	23 ⇔ 25	50	¥750（¥825）

■ストレート

品　番	差し込み外径サイズ（φ）	全長（㎜）	本体価格（税込価格）
New RJ0404	4	50	¥400（¥440）
RJ0505	5	50	¥400（¥440）
RJ0707	7	50	¥400（¥440）
RJ0909	9	50	¥450（¥495）
RJ1111	11	50	¥450（¥495）
RJ1313	13	50	¥500（¥550）
RJ1515	15	50	¥500（¥550）
RJ1717	17	50	¥600（¥660）
RJ1919	19	50	¥600（¥660）
RJ2121	21	50	¥800（¥880）
RJ2323	23	50	¥850（¥935）
RJ2525	25	50	¥900（¥990）

〔アドバイス〕
基本的にはホース内径よりジョイント外径の方が少し大きい物を選択して下さい。

●ラン・マックス　耐ガソリン・耐油・耐圧 ニトリル合成ゴムホース

▶最大圧力：250PSI（約17Bar）
▶許容温度：125℃

内側のゴム材は、**ガソリン**はもちろん色々な潤滑油（オイル系）及びクーラント（エチレングリコール）などにも使用可能です。さらに高圧にも耐えられるよう中間にコード（補強糸）を入れ込み、外側には紫外線や熱にも耐えるゴム材を使用した**三層構造**の高級品です。

品　番	サイズ　内径（㎜）×外径（㎜）	カラー	本体価格（税込価格）〈1m〉
100-062	6.4 ×11.9	ブラック	¥1,500（¥1,650）
100-079	7.9 ×14.2	ブラック	¥1,600（¥1,760）
100-097	9.6 ×16.0	ブラック	¥1,700（¥1,870）
100-115	11.5×17.5	ブラック	¥1,800（¥1,980）
100-125	12.7×18.4	ブラック	¥1,900（¥2,090）
New 100-143	14.3×21.3	ブラック	¥2,100（¥2,310）
100-165	15.9×23.9	ブラック	¥2,300（¥2,530）
100-175	17.5×24.7	ブラック	¥2,800（¥3,080）
100-187	18.9×25.4	ブラック	¥2,900（¥3,190）
100-221	21.9×29.6	ブラック	¥3,200（¥3,520）
100-224	24.8×33.4	ブラック	¥3,600（¥3,960）

※基本的には1mの販売ですが、端数の有る場合も有ります＞＞＞ご相談下さい。

〔お断り〕このホースに関しましては製造工程上、記載サイズに多少の誤差（±0.5 ㎜程度）が出る場合が有りますので、ご了承下さい。

※表示価格は2022年9月現在のものです。調達価格の高騰により価格が上がる場合が有りますので、ご了承ください。

ホース関連パーツ

●ラン・マックス　L型（90°）ホースジョイント（アルミ製／ブラック）

特　徴

■ 先端部をテーパー形状にする事により、ホースがスムーズに入る構造に仕上げています。
■ 先端部分だけにかえりを付ける事により、ホースバンドで縛った際、抜けにくい構造になっています。
■ 内径は各サイズの外径に応じ、最大限まで広げる事により、高い流量を確保しています。
■ CNC での加工品です。ブラックアルマイトのきれいな仕上がりになっています。

カラー：P34 参照

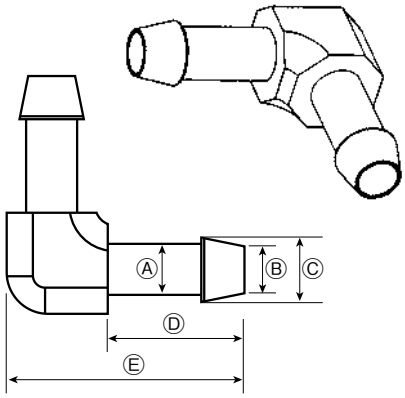

イラスト形状は RJ4099 を表示

品　番	外径サイズⒶ(φ)	外径サイズⒷ(φ)	外径サイズⒸ(φ)	長さⒹ(㎜)	長さⒺ(㎜)	本体価格(税込価格)
New RJ4049	4	3	5	20	31.0	**¥1,000**(¥1,100)
RJ4059	5	4	6	20	31.0	**¥1,000**(¥1,100)
RJ4079	7	6	8.5	22	33.0	**¥1,000**(¥1,100)
RJ4099	9	8	11	24	41.5	**¥1,150**(¥1,265)
RJ4119	11	10	13	26	43.5	**¥1,150**(¥1,265)
RJ4139	13	12	15	28	45.5	**¥1,150**(¥1,265)
RJ4159	15	14	17	30	54.5	**¥1,400**(¥1,540)
RJ4179	17	16	19	32	56.5	**¥1,500**(¥1,650)
RJ4199	19	18	21	34	58.5	**¥1,600**(¥1,760)
RJ4219	21	20	23	36	66.5	**¥1,750**(¥1,925)
RJ4239	23	22	25	38	68.5	**¥1,750**(¥1,925)
RJ4259	25	24	27	40	70.5	**¥1,900**(¥2,090)

〔アドバイス〕 基本的にはホース内径よりジョイント外径の方が少し大きい物を選択して下さい。

●ラン・マックス　ステンレス製ホースバンド

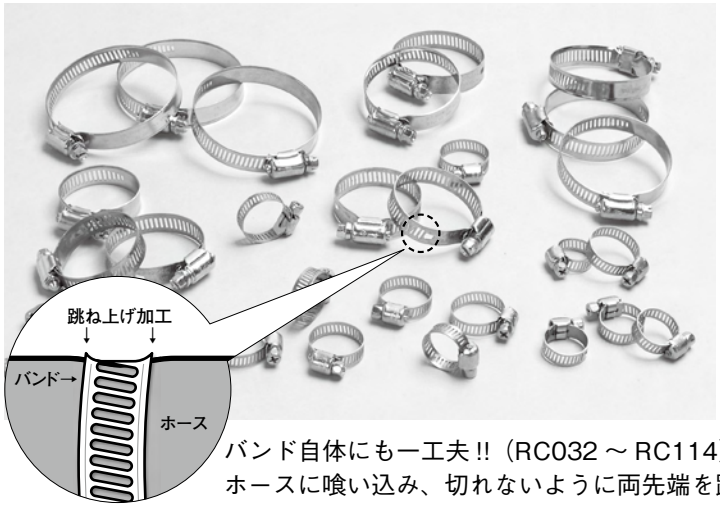

品　番	締付け範囲(φ)	クランプ幅(㎜)	1パック	本体価格(税込価格)
RC012	12 ～ 6	7.9	10	**¥900** (¥990)
RC016	16 ～ 9	7.9	10	**¥900** (¥990)
RC019	19 ～12	7.9	10	**¥950**(¥1,045)
RC025	25 ～16	7.9	10	**¥1,100**(¥1,210)
RC032	32 ～18	12.3	5	**¥650** (¥715)
RC044	44 ～21	12.3	5	**¥750** (¥825)
RC051	51 ～27	12.3	5	**¥850** (¥935)
RC057	57 ～33	12.3	5	**¥950**(¥1,045)
RC070	70 ～46	12.3	5	**¥1,250**(¥1,375)
RC083	83 ～60	12.3	5	**¥1,450**(¥1,595)
RC092	92 ～76	12.3	5	**¥1,550**(¥1,705)
RC114	114～91	12.3	5	**¥1,650**(¥1,815)

バンド自体にも一工夫!!（RC032 ～ RC114）上記表太線以下より締めた後
ホースに喰い込み、切れないように両先端を跳ね上げ加工済。

※表示価格は2022年9月現在のものです。調達価格の高騰により価格が上がる場合が有りますので、ご了承ください。